F53 60-90 TLC

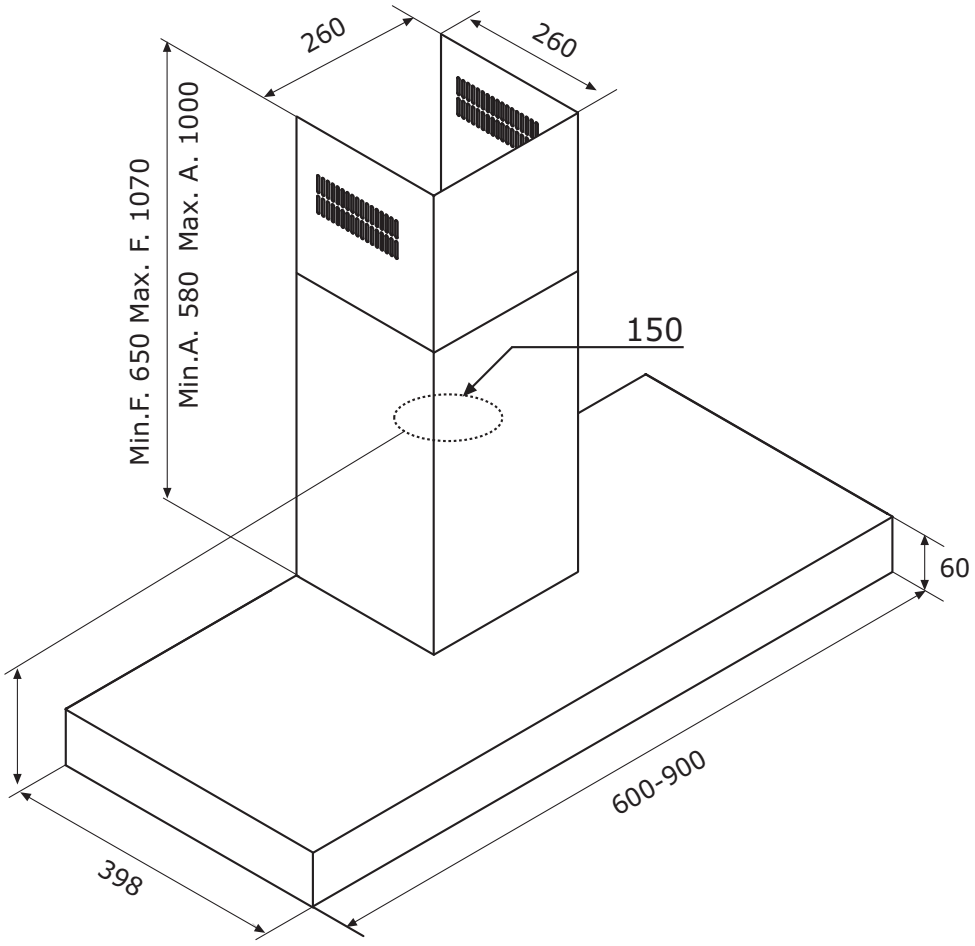
260
260
Min.F. 650 Max. F. 1070
Min.A. 580 Max. A. 1000
150
60
600-900
398