# F162 50-80 D2

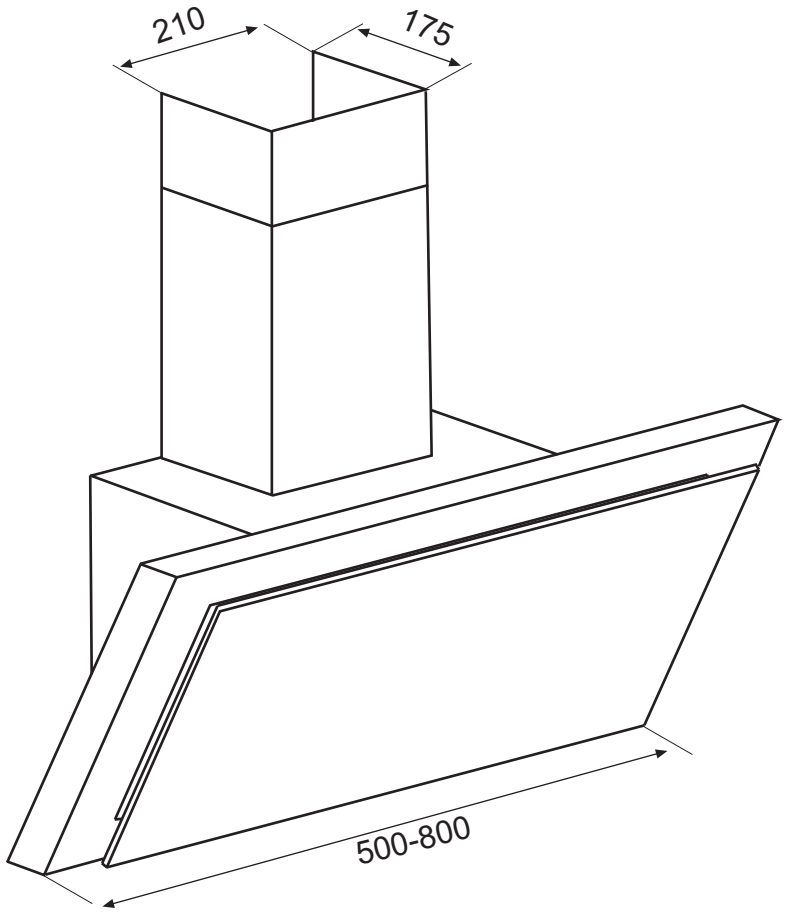
210
175
500-800

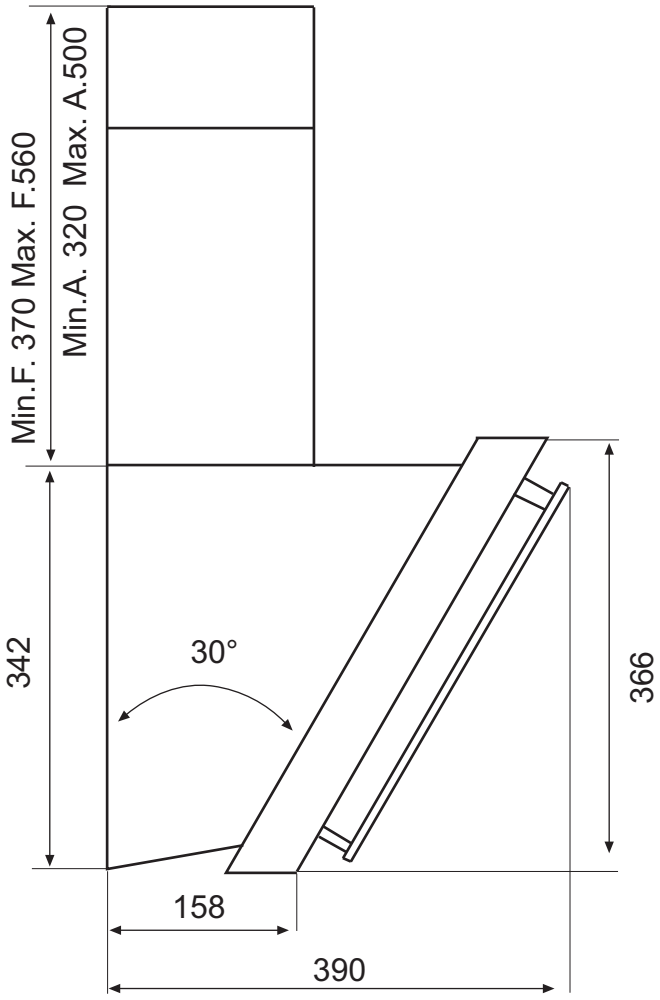
Min.F. 370 Max. F.560
Min.A. 320 Max. A.500
342
30°
366
158
390