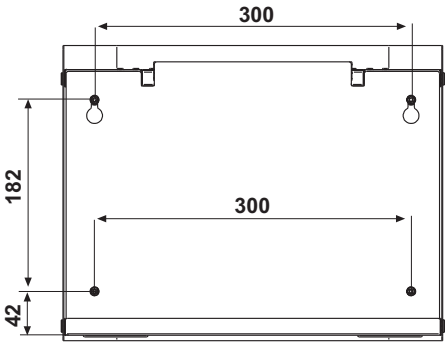
300
182
300
42